Manuel Alfredo Rodriguez Pacheco

RFC: ROPM710628FRA

Av. Poder Legislativo 302-4, zona 1, Lomas de la Selva, 62270 Cuernavaca, Mor., México

TELÉFONO: 7773131720, CORREO ELECTRÓNICO: ventas@futuro-publicidad.com.mx

PÁGINA WEB: http://futuropublicidad.mx

jueves, 09 de mayo del 2024

Ficha técnica

Modelo: O 006 HUICHOL

Nombre: SABINES

Material: Poliuretano

Medida de producto: 14 x 21 cm

Área de impresion : 7 x 15 cm

Métodos de impresión:

Descripción: Libreta de poliuretano con 90 hojas rayadas. EDICIÓN HUICHOL.

Colores: NEGRO
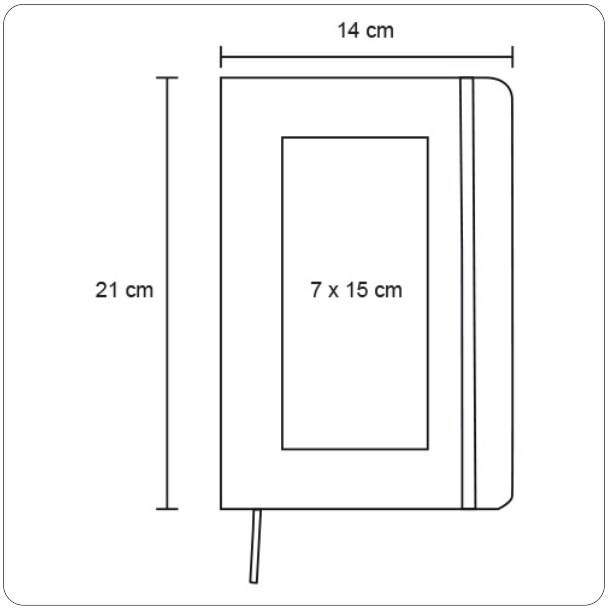
Trazo