Manuel Alfredo Rodriguez Pacheco

RFC: ROPM710628FRA

Av. Poder Legislativo 302-4, zona 1, Lomas de la Selva, 62270 Cuernavaca, Mor., México

TELÉFONO: 7773131720, CORREO ELECTRÓNICO: ventas@futuro-publicidad.com.mx

PÁGINA WEB: http://futuropublicidad.mx

domingo, 28 de abril del 2024

Ficha técnica

Modelo: SB 11

Nombre: DALI

Material: Acero Inoxidable

Medida de producto: 6.8 x 21.5 cm

Área de impresion : 22 x 19 cm

Capacidad : 630 ml.

Métodos de impresión:

Descripción: Termo sublimable con doble pared de acero inoxidable, acabado glitter, tapa de plástico a presión con boquilla deslizable y popote metálico.

Colores: BLANCO
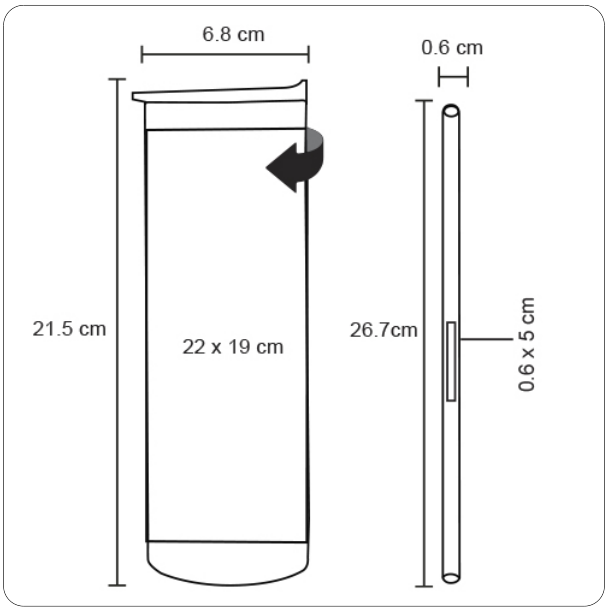
Trazo